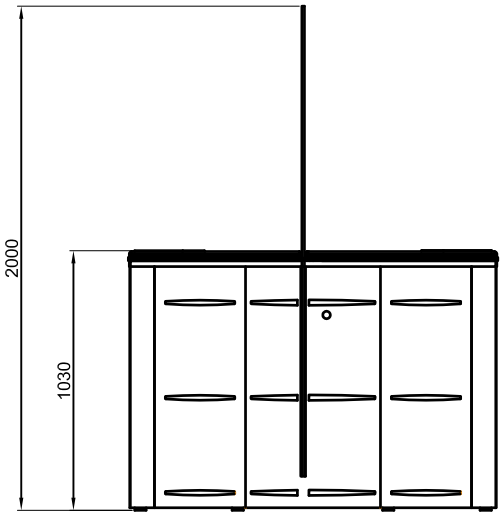

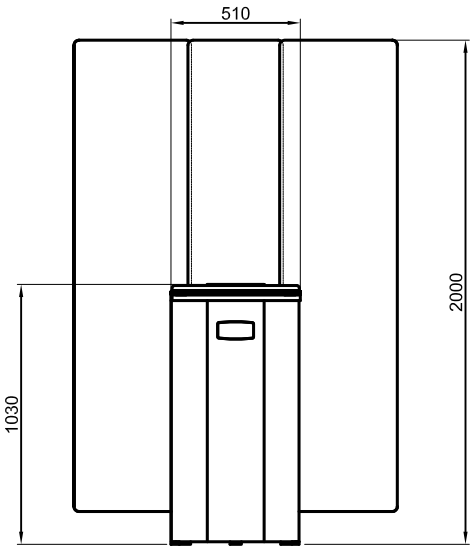

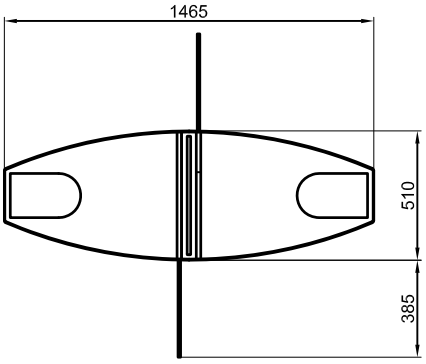

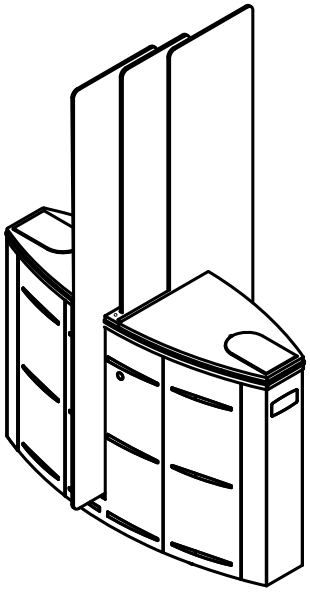

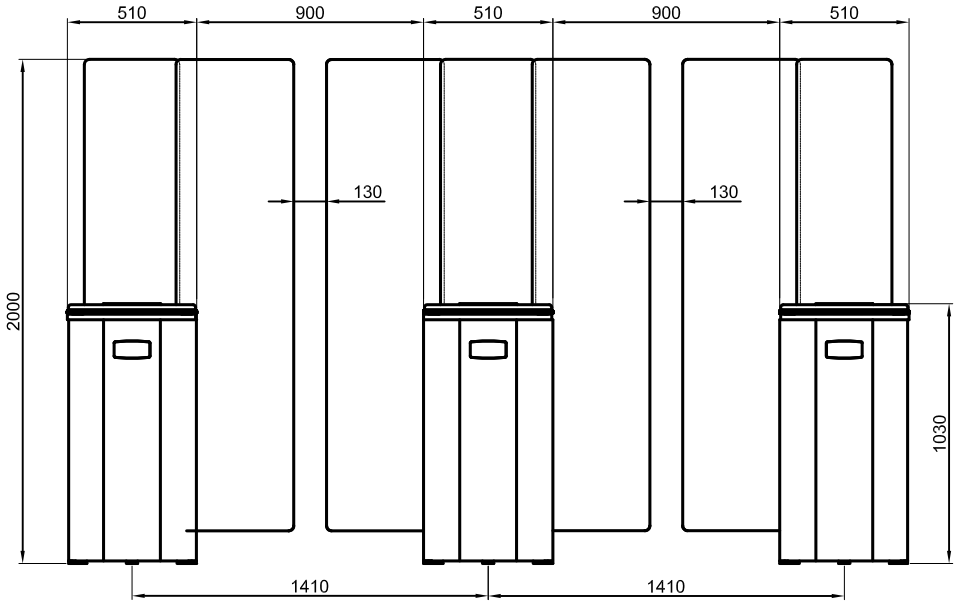

Aksi belirtilmedikçe tüm ölçüler "mm" dir. / All dimensions are in "mm" unless otherwise specified
Tasarım ve ölçüler haber vermeksizin değiştirilebilir. / Design and dimensions may change withouot notice.

	ÜRÜN ADI / PRODUCT NAME	ÇİZİM TARİHİ / CREATED ON
ÖZAK	SG 90T-C HIZLI GEÇİŞ TURNİKESİ / SPEED GATES	16.02.2017